SISTEMA DESLIZABLE

PARA PUERTA CORREDIZA

Cod. CY-S06

Guía de instalación

Formato sin escala

GUÍA DE INSTALACIÓN

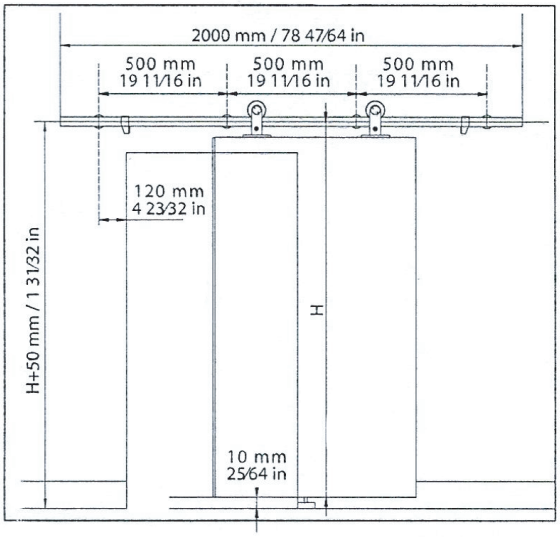

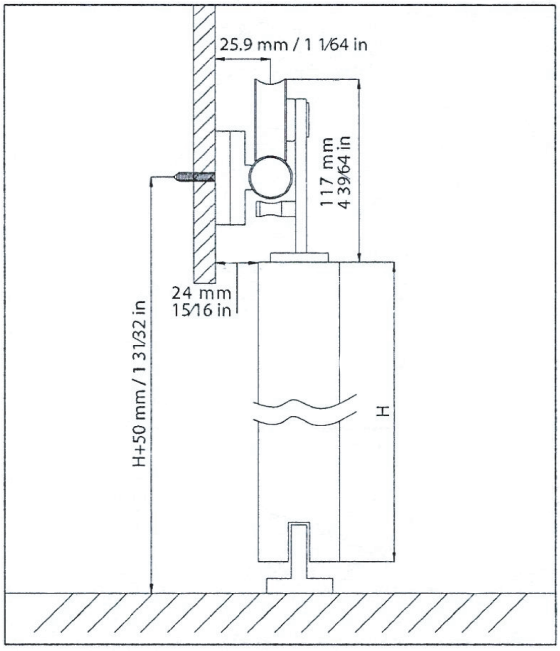

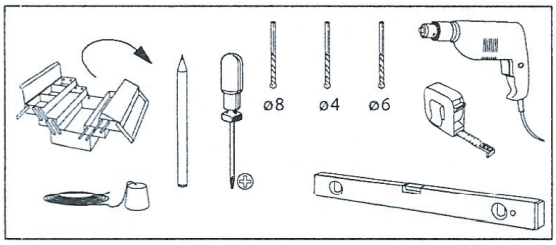

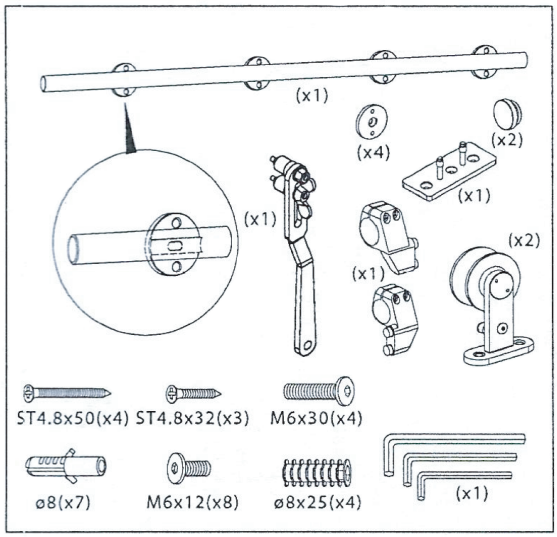

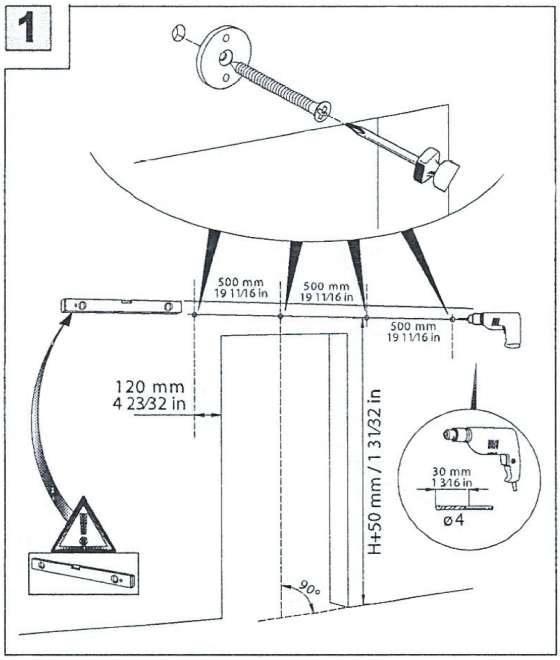

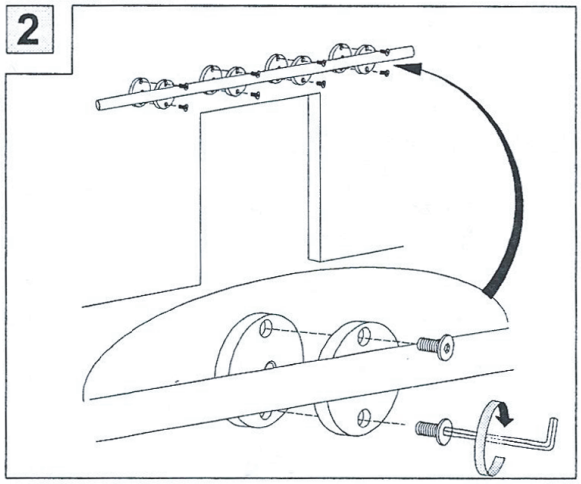
2

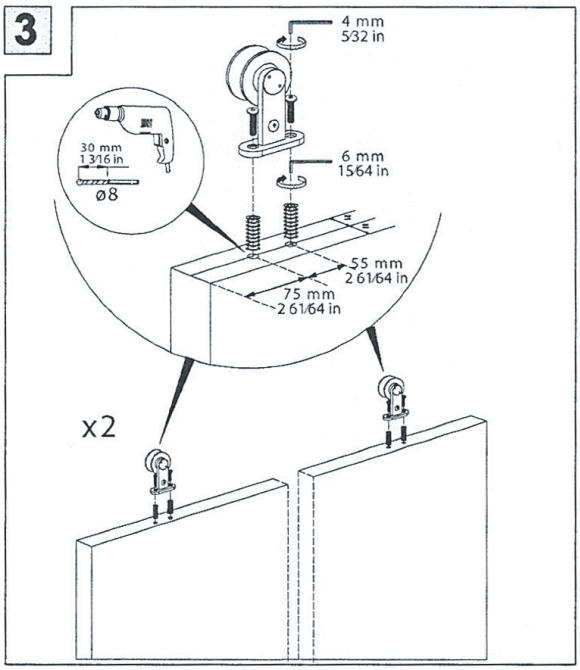
3
4 mm
5/32 in
30 mm
1 3/16 in
ø8
6 mm
15/64 in
55 mm
2 61/64 in
75 mm
2 61/64 in
x2

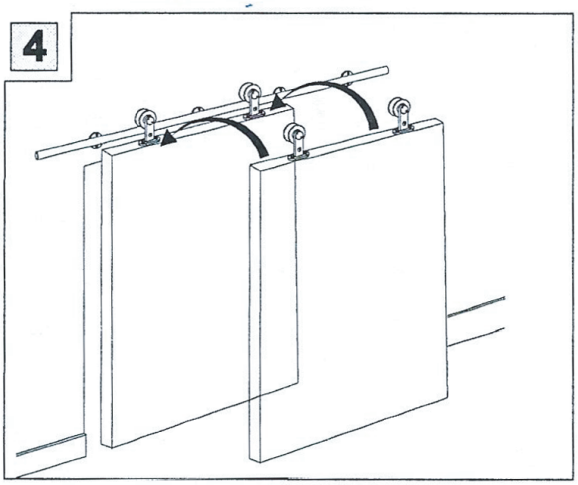
4

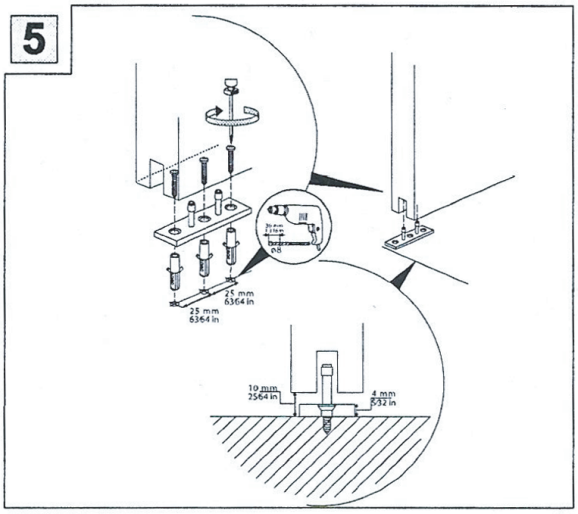
5
25 mm
63/64 in
25 mm
63/64 in
10 mm
25/64 in
4 mm
5/32 in

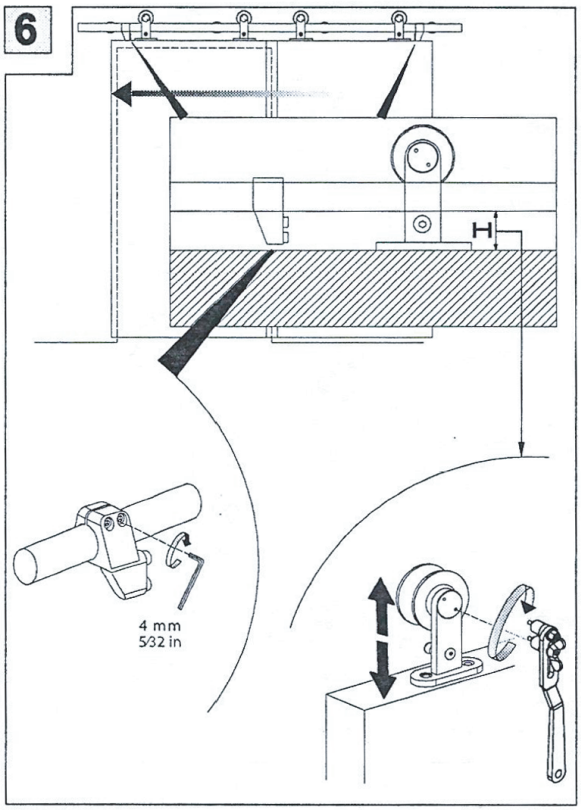
6
H
4 mm
5/32 in