MOVÈRE

SISTEMA TELESCOPICO P/4 PUERTAS (1 FIJA y 3 MOVIBLES)

Fichas ténicas

MOV-910C4

Carretillas con Cierre suave

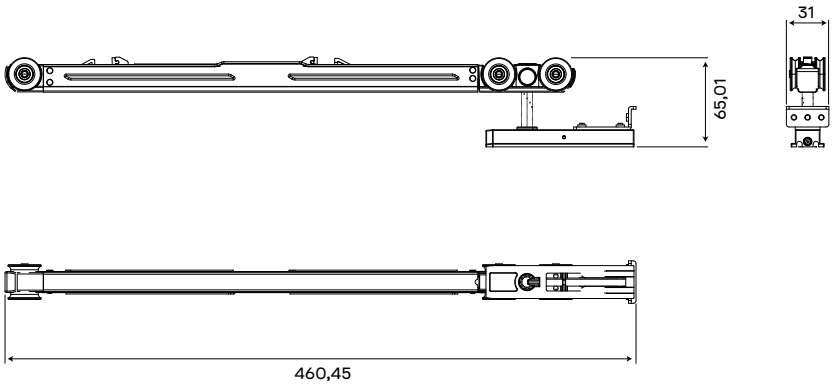

Actuador con tope de puerta

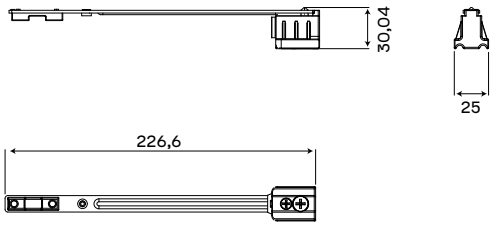

Riel superior

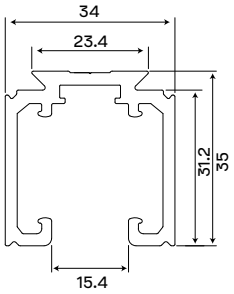

Largo 3 metros

Carretillas

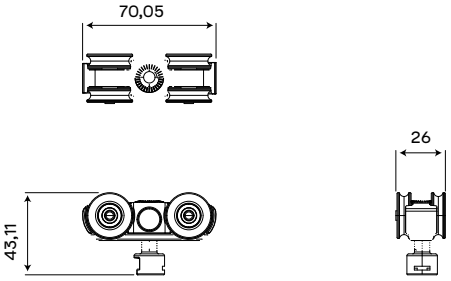

Tope de puerta

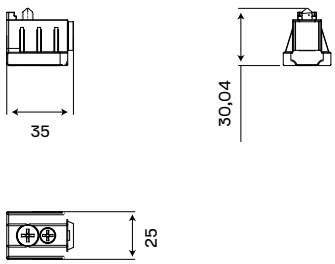

Tope de guia inferior

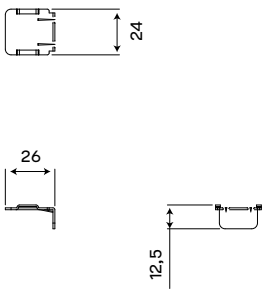

Placa superior de suspención

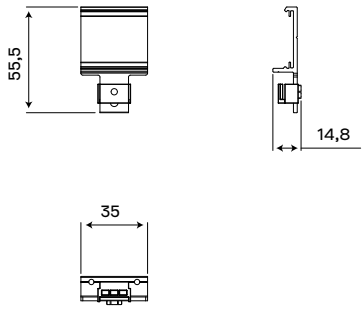

SISTEMA TELESCOPICO P/4 PUERTAS (1 FIJA y 3 MOVIBLES)

Fichas ténicas

MOV-910C4

Polea larga

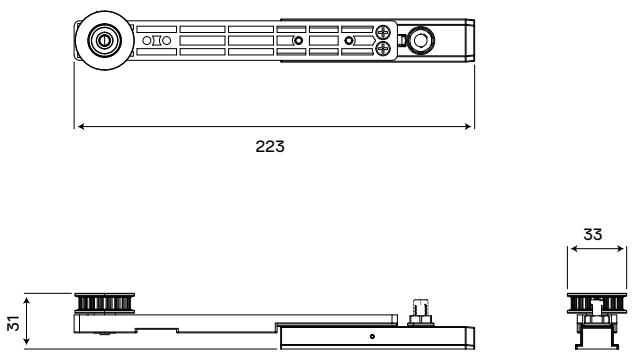

Polea corta

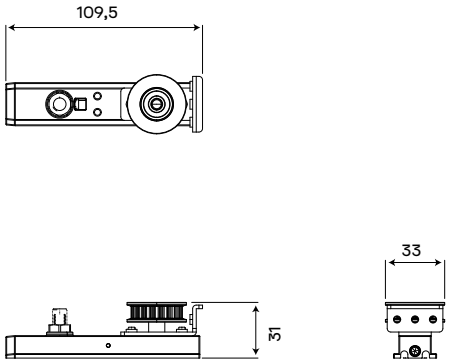

Placa de soporte de polea

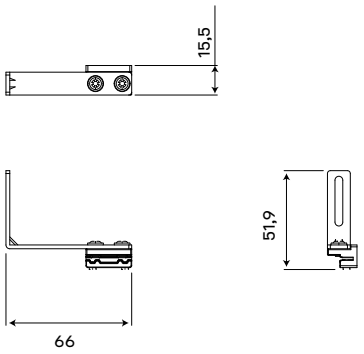

Correa

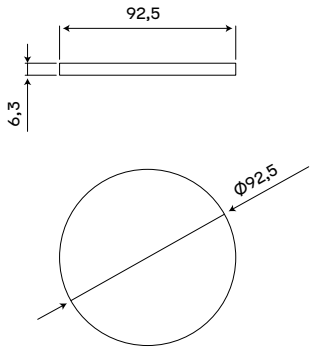

Placa superior de suspensión

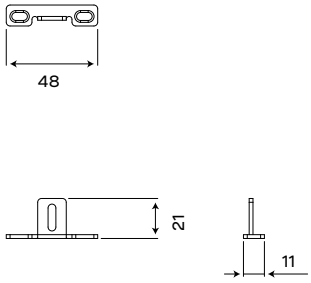

Guía inferior

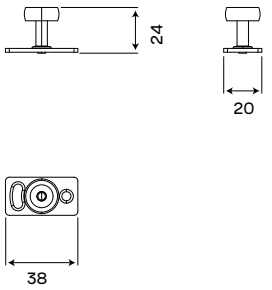

conector de correa

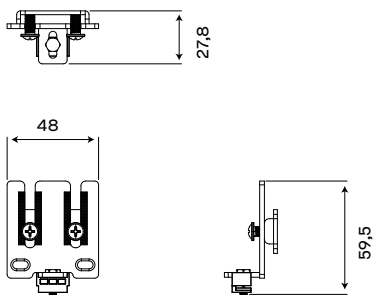

Placa de fijación para montaje superior

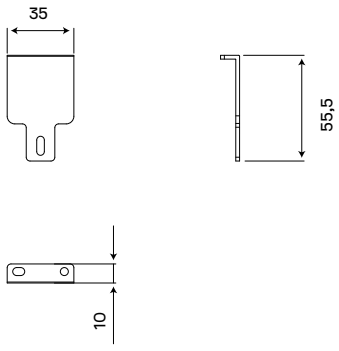

SISTEMA TELESCOPICO P/4 PUERTAS (1 FIJA y 3 MOVIBLES)

Fichas ténicas

MOV-910C4

Placa antideslizante

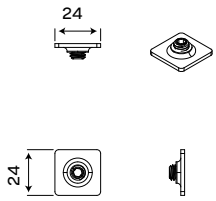

Guía inferior móvil

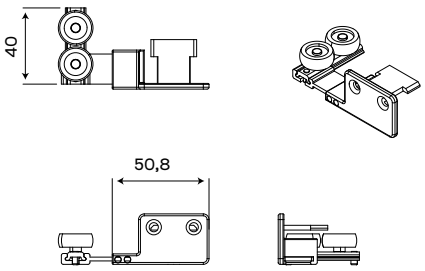

Placa de fijación de guia inferior móvil

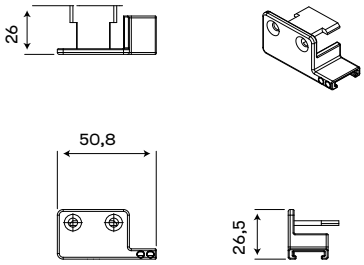

Conjunto de fijación de la correa

