BISAGRA DE EMBUTIR (34X246MM)

GUÍA DE INSTALACIÓN

COD.JK05063A

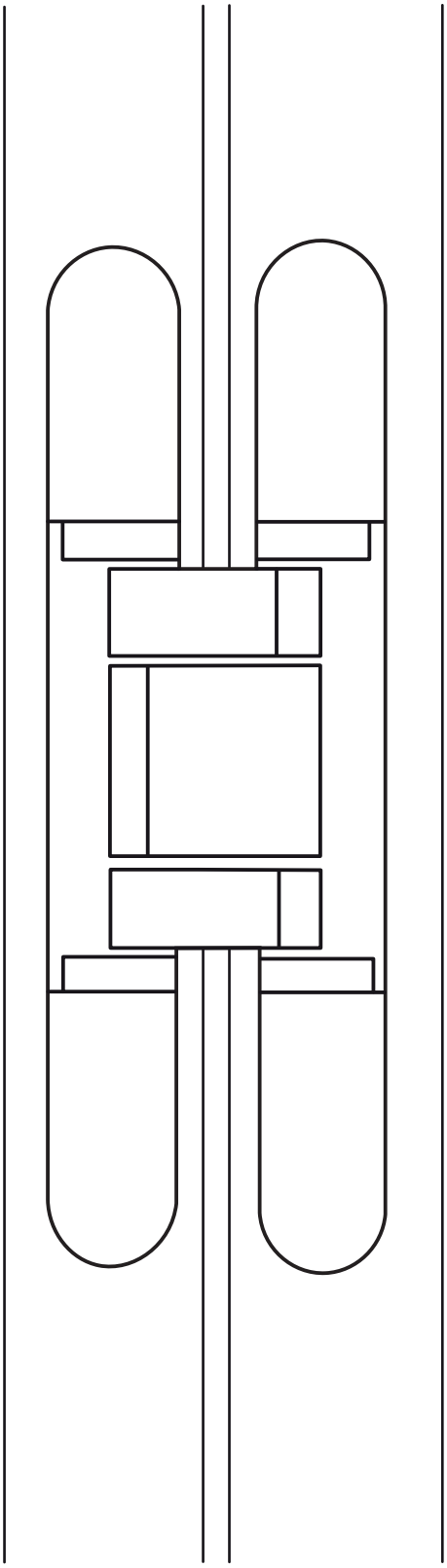

GUIA DE INSTALACIÓN

Bisagra oculta de 3 ejes ajustables para puertas lisas (flush)

TIPO DE PUERTA	PESO MÁXIMO DE LA PUERTA	ESPESOR MÍNIMO DE LA PUERTA	AJUSTE
Puertas lisas (flush)	≤ 120 kg con 2 piezas	42 mm	Lateral, profundidad y altura

Cotas en milimetros

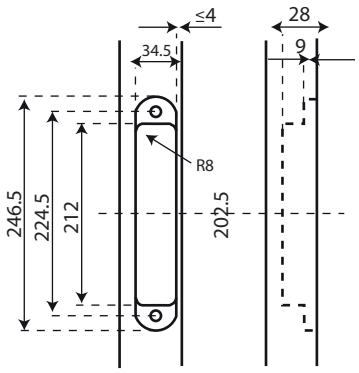

MARCO
Vista frontal y canto

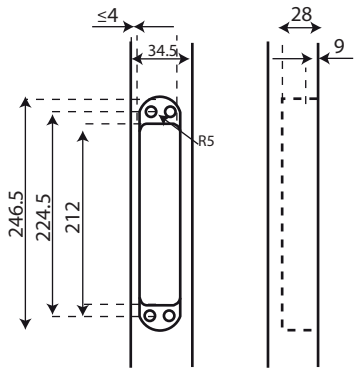

HOJA DE PUERTA
Vista frontal y canto

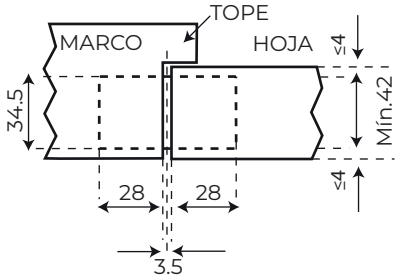

CORTE HORIZONTAL
marco/ hoja cerrada

Tanto la hoja como el marco deben tener los cantos redondeados con un radio de R1.5 a R2. Para realizar las cajas en la hoja y en el marco es indispensable utilizar equipo CNC u otra herramienta confiable de precisión.

PASO 2 · POSICIÓN Y CANTIDAD DE BISAGRAS

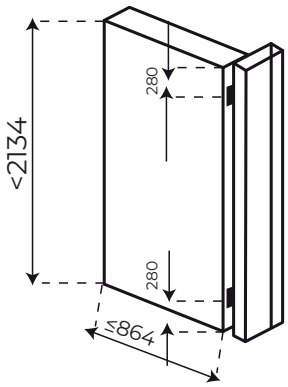

2 bisagras

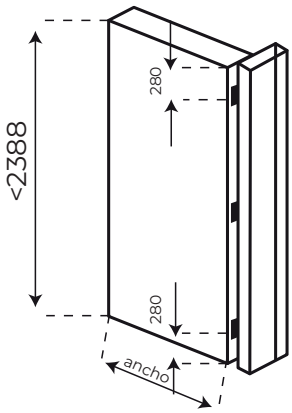

3 bisagras

Reduce la deformación y mejora el sellado

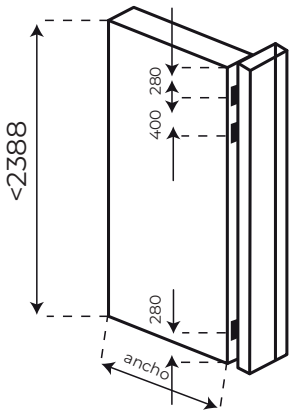

3 bisagras

Aumenta la capacidad de carga

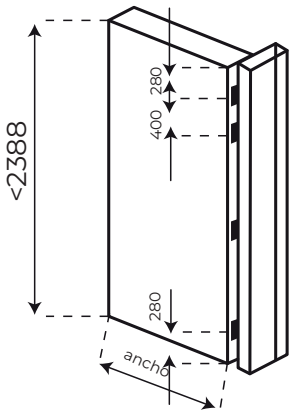

4 bisagras

PASO 3 · CRITERIOS DE SELECCIÓN

1. Al seleccionar las bisagras deben considerarse los siguientes factores para garantizar el correcto funcionamiento de la puerta y evitar problemas: **tamaño y peso de la puerta / lugar de instalación y frecuencia de uso / cierrapuertas y otros accesorios.**

2. No debe suponerse que la capacidad de carga de la bisagra es igual al peso de la puerta. Debido a los distintos escenarios y condiciones de uso, la capacidad de carga requerida suele ser mayor que el peso real de la puerta, en ocasiones varias veces mayor. Por ello debe considerarse un margen adicional, sobre todo en edificios públicos y proyectos comerciales, donde la alta frecuencia de uso y el comportamiento imprevisible de los usuarios dificultan calcular la carga exacta. Seleccione bisagras con capacidad de carga superior al peso real de la puerta.

3. En puertas extra anchas (**≥ 914 mm**) la capacidad de carga original de la bisagra puede verse reducida. En esos casos utilice bisagras de mayor capacidad o
aumente la cantidad de bis agras.

La información anterior es únicamente de referencia. La selección final siempre debe basarse en las condiciones reales de la obra.

⚠ Este modelo no se recomienda para uso con cierrapuertas.

PASO 4 · INSTALACIÓN

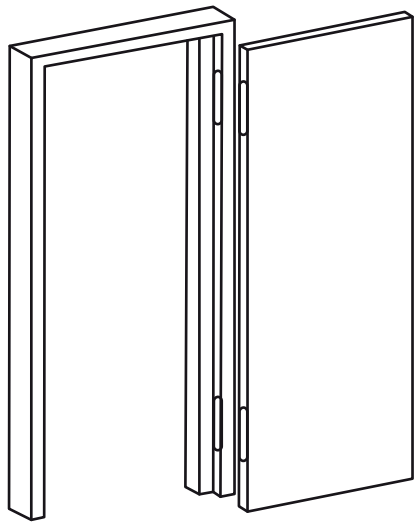

1 · Preparación del orificio en la puerta.

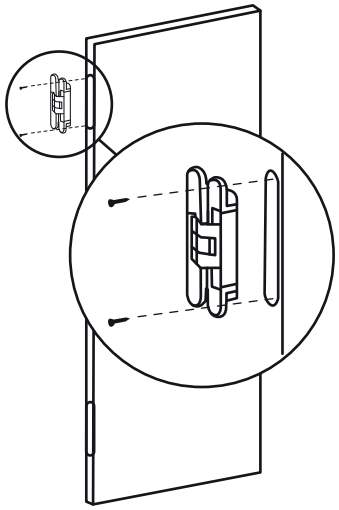

2 · Instalación en la hoja de la puerta.

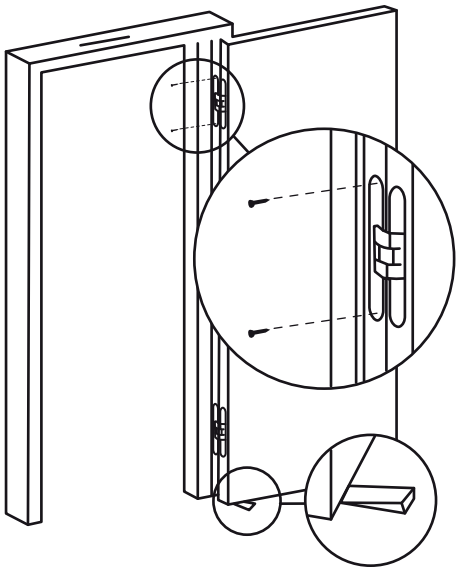

3 · Instalación en el marco de la puerta.

⚠ Para facilitar la instalación, se recomienda aflojar primero todos los tornillos H1 y H2. Después de la instalación y del ajuste de altura, apriete los tornillos. Consulte el método de ajuste que se muestra a continuación para conocer la secuencia de apriete de los tornillos.

PASO 5 · AJUSTE DE LA BISAGRA

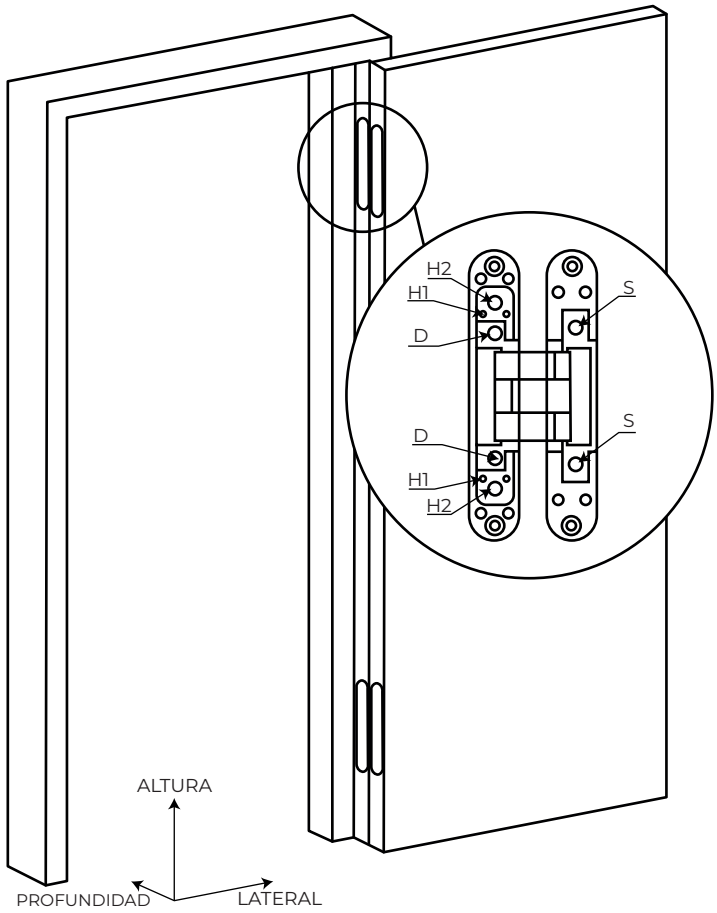

Ajuste lateral

- Gire los tornillos S con llave Allen para ajustar la holgura en ambos ladosde la puerta.
- El ajuste de cada tornillo no debe ser excesivo; es necesario hacer el ajuste correspondiente en todas las bisagras de la puerta.

Ajuste lateral: −1.0 mm / +2.0 mm

Ajuste de profundidad

- Afloje los tornillos D con llave Allen.
- Después de ajustar la puerta a la profundidad adecuada, apriete los tornillos D de todas las bisagras.

Ajuste en profundidad: ± 1.0 mm

Ajuste de altura

- Antes de comenzar, coloque un cojín de aire o un objeto sólido debajo de la puerta para evitar que caiga y cause lesiones.
- Utilice una llave Allen para aflojar los tornillos prisioneros H1
- Afloje con llave Allen los tornillos H2 y ajuste la puerta a la altura adecuada.
- Apriete los tornillos H2 de todas las bisagras y, posteriormente, apriete los tornillos H1.

Ajuste en altura: ± 3.0 mm

⚠ La fuerza de apriete de los tornillos no debe ser inferior a 5 N·m.